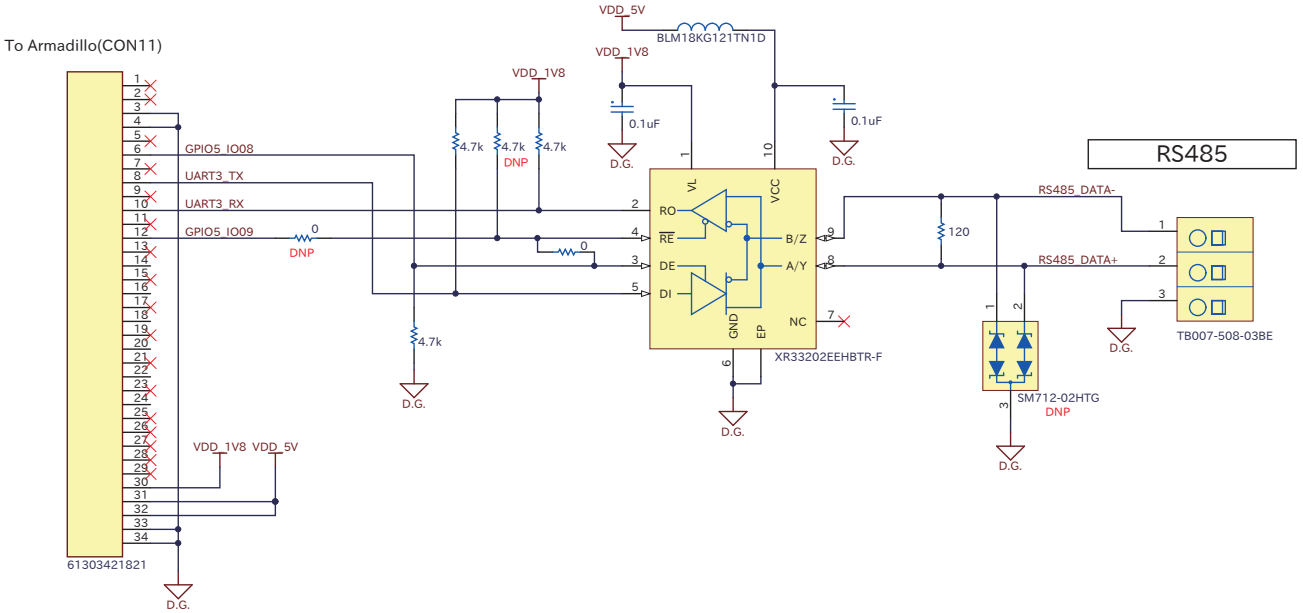

本図面に関する権利は、株式会社アットマークテクノが保有しております。
本図面を使用される場合は、『アットマークテクノ製品 回路図使用に関する契約書』にご同意いただく必要があります。
本図面は参考資料として提供するもので、本図面に示された部品が使用されることを保証するものではありません。

Project	Armadillo-IoT GW G4
Title	RS-485
Board-Num	
Revision	1.0
Sheet	1 of 1
Date	2022/07/15 13:53:00

Atmark Techno